PIPE(TUBE) CUTTER Of Best Technology

S-Cutter

使用说明书

(S- 500)

安全须知

非常感谢您购买S-Cutter。
以下注意事项向您介绍如何安全正确使用本品，从而确保使用者的安全，避免财产损失。
请在开始使用前仔细阅读本安全须知，并遵守正确的使用方法。

DCS ENG

目录

1. 安全使用注意事项 03

2. 请务必遵守以下事项 05

3. 使用前确认事项 07

4. S-500 使用说明书 08

5. 质量保证书 26

为安全使用的注意事项

01 请保持工作环境整洁。
杂乱的工作环境及工作台很容易导致意外事故的发生。

02 请注意周边环境。
勿将本机暴露于雨中。
请勿在潮湿或有水分的地方操作。
请在工作场所设置明亮的照明。
使用本机时远离可燃液体或、气体。

03 谨防触电。
避免人体与连接地线的物体（如水管、暖气、炉具及电冰箱）接触。
本机必须与连接地线进行连接安装后使用。

04 防止无关人士靠近。
防止无关人士接触工具或延长线。
防止任何访问者靠近工作场所。

05 用后安全妥善存放。
当工具使用完毕，必须彻底切断电源，存放于干燥处，并锁于安全地方，避免人士靠近。

06 勿让机器超荷。
按照规定和速率操作机器，可达最佳之工作效果并确保安全。

07 请使用指定的工具。
请使用由本公司供应的标准零部件。
请依照机器之性能使用机器，勿超过使用目的或工作范围。

08 穿着适合的工作服。
工作时，勿穿着宽松的衣服及佩戴首饰，以避免被夹在机件中造成意外伤害。
在户外工作时，请穿防滑鞋。

09 必须戴护目镜及护手套。
灰屑飞扬可能会给眼睛造成严重伤害，若接触人体，会造成烧伤等意外伤害。

10 勿把电线用于其它目的。
不要拿着电线提起工具，不可以拉扯电线之方式，来拔出插头。
电线必须远离高热、油液和利刃。

11 固定好工件。
利用夹钳或虎头钳把工件夹稳。

12 操作必须集中精神，切勿分心。
随时保持警戒，避免切断的牌管材被夹在机件中或掉落。

13 细心保养工具。
工具需随时保持清洁，以提高工作效率及工作安全。
定时加润滑油，长期不使用时抹防锈油来预防生锈。
请遵循保养管理规定和更换附件指示。
定期检查电动工具之电线和插头，如果受损，请将其交给经授权之专业人员修理。
定期检查机器之延长线，如果延长线受损须立即更换。
操作板需保持干燥，其上不可沾染油脂。

14 彻底切断电源。
不使用机器时，对机器进行维修工作之前，或更换锯片、钻头及铣刀等工具之时，都需彻底切断机器之电源。(按紧急停止开关键后工作。)

15 操作前必须确认以下几点。
请确认工具（刀刃）是否拧紧，刀方向和回转方向是否正确。
请确认排管是否拧紧。
请确认排管的回转方向是否正确。(顺逆回转开关是否处于正方向(CW))
请确认切断及坡口速度和回转速度是否正确。

16 谨防意外开动机器。
请勿搬动已连接上电源之机器。
在插上电源前，务必检查开关擎已压到关上，以免工具无意中开动。

17 使用户外延长线
在户外操作机器时，务必使用符合规定、有相应标志的户外延长线。

18 随时保持警戒。
头脑要保持清醒，观察操作过程，并要理智控机器。
集中力下降时不要操作电动工具。
请勿超荷操作切断速度及回转速度。

19 请检查产品是否有损坏。
使用工具前必须小心检查它是否有损坏，以确保它发挥完整、符合用途的功能。
请检查是否夹在某个部分，或零件是否有损坏。
只有在所有零件正常组装、所有该作的调整完毕，才能保证工具正常启动。
损坏的安全装置或零件，除使用说明书上另有声明外，都应请顾客服务中心修理或更换。

20 请注意!
为了您的安全，请使用本使用说明书明示或由产品供应商推荐的零件及工具。
依照产品说明书或商品目录推荐来使用零件及工具，其它产品之零件或追加工具的使用，容易导致危险，并意味着使用者遭遇意外事故。

21 将机器送给专业人员维修
本机器按照有关之安全规定设计制造而成。
机器之修理工作只能交给专业人员执行，否则可能会替操作者带来危险。

请务必遵守以下事项

本使用说明书的指示包含安全使用产品所需的重要信息。
若不遵循这些指示任意操作，可能会导致死亡、严重伤害，以及大规模的财产损失。

为了保证使用安全，根据危险的程度，标识分为"警告"和"注意"，意思分别如下。

标 识		说　　明
	警告	※ 若违反指示事项，导致严重的伤害甚至死亡事故的可能性极高
	注意	※ 若违反指示事项，有导致严重的伤害甚至死亡事故的可能性 ※ 若违反指示事项，有导致无法使用产品的故障或性能下降的可能性

为了事先防止产品操作或使用时容易发生的意外事故，保证安全使用，本公司记录了注意事项。
然而这些为安全的警告和注意事项并非陈述了可能会发生的所有事项或状态，因此操作或存放时需要细心注意。请从头到尾认真阅读，以避免意外事故。

特殊安全守则
"警告"或"注意"标识是用来警示使用者要注意，以避免在特定条件下可能发生的危险。

警 告

- 务必确认电源是否与连接地线进行连接。
  若产品不与连接地线进行连接，可能会因漏电导致触电事故。
- 使用过程中勿放切削液或水。
  电动马达内部进了水或其它液体,会导致触电或死亡事故。
  切削液不要经常使用、让工具稍微被湿为止。
- 勿将电动工具在雨中或被淋湿的状态下使用。
  因触电休克而会导致严重伤害甚至死亡。
- 在运转过程中注意,避免使手指、手及其它身体部位,或衣服等触到锯齿等部位。
  若手指、手及其它身体部位被触到或夹在机件中,会导致严重伤害。
- 在运转过程中注意,避免使手指、手及其它身体部位触到排管和滚轮相接处。
  若手指、手及其它身体部位被夹在机件中,会导致严重伤害。
- 在插上电源前,请确认开关擎已压到关上。
  若在开关开启的状态下插上电源,工具突然会急回转导致严重伤害。
- 请勿使身体的任何部分触到产品的压挤装置。
  否则,有可能可能会导致严重伤害。
- 必须戴安全装备。
  工作时产生的灰屑飞扬,会给眼睛等部位造成严重伤害。

注 意

- 请采用其质量获得相关认证（国家认证以上）的机件，并用于指定用途上。
  若不遵循此指示事项，有可能会造成产品性能下降，给身体造成严重伤害。
- 请勿让产品在回转的状态下放置。
  否则可能给周围的工作人员带来伤害。
- 屑切削的飞扬方向朝着无危险之处。
  屑切削若触到易燃物质会导致火灾，触到身体会导致烧伤。
- 请戴手套,穿着长袖衣服。
  否则,有可能会因灰屑飞扬而导致烧伤。
- 连线尽可能短。
  过长、细的连线,会造成电压大幅降低,使马达功率下降,引起超负荷现象。
- 在操作前务必进行试运转。
  可以判断机械是否有异常,保证更安全地操作。

使用前确认事项

1. 确认漏电断路器

请确认在供应电源的所有系统上是否安装着漏电短路器。请确认在供应电源的所有系统上是否与连接地线进行连接安装。

2. 连线

工作台离电源较远时，可以使用连线。为保证电流顺利流过，连线的长度、粗细要得当。过长、细的连线,会造成电压大幅降低,使马达功率下降,引起超负荷现象。因此连线尽可能短。

如果连线受损须立即更换或修理。

3. 确认使用电源

务必使用指定的电源。

4. 确认开关关闭

在插上电源前,请确认开关擎已压到关上。

若在开关开启的状态下插上电源，工具突然会急回转导致意外事故。

S - 500

不锈钢排管工程的必备装备！

世界上首次！采用管道回转切断方式！
装备能力 ： 3/8inch – 20inch (Pipe O.D 16mm - 510mm)

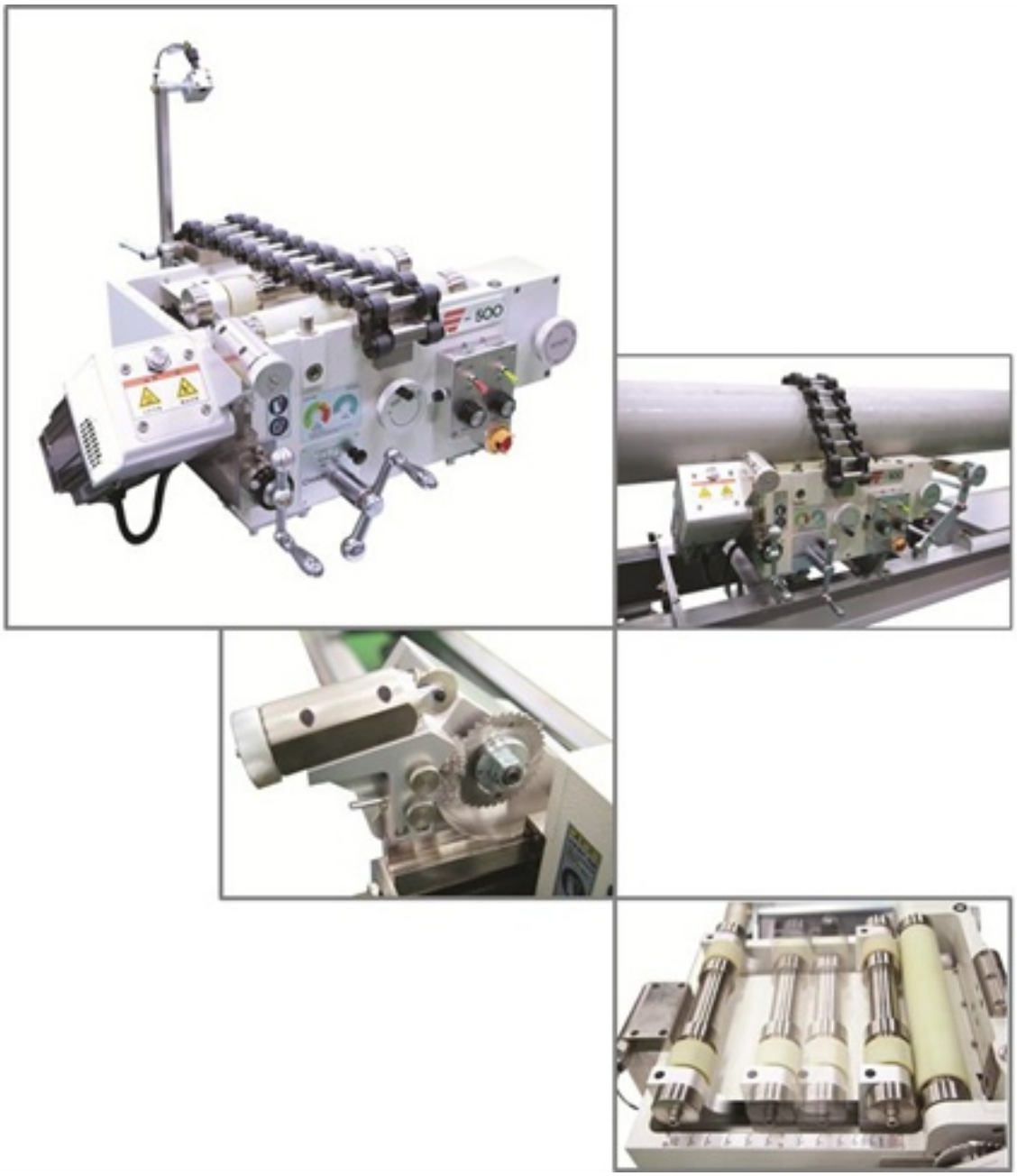

各款产品的使用方法

S-500 使用说明书

在使用之前

请认真熟悉由供应处或本公司提供的使用方法。
尚未接受培训的人员，应跟受过培训的人员学习使用方法后才使用。
更换切断、坡口刀刃时，必须切断电源。
请确认使用电压，必须与连接地线进行连接安装后使用。
在工作前，必须戴护目镜等保护装备。
在刚使用完毕，切断及坡口机件非常烫，请注意烧伤。
长时间连续使用时，因切断负荷而会提高齿轮箱的温度，请注意烧伤。

目录

01. 各部的名称及操作部说明
02. 安装装备台
03. 安装切断及坡口刀刃
04. 根据管径设定滚轮间隔
05. 管材设置
06. 夹持链（Chain Clamping）(2 inch以上)
07. 虎钳夹（Vise Clamping）(2 inch以下)
08. 调整切断及坡口(Cutting & Bevelling)
09. 调整旋转（Rotate）
10. 紧急停止键
11. 维修及检查事项
12. 产品相关资料

1. 各部的名称及操作部说明

● 各部的名称及功能

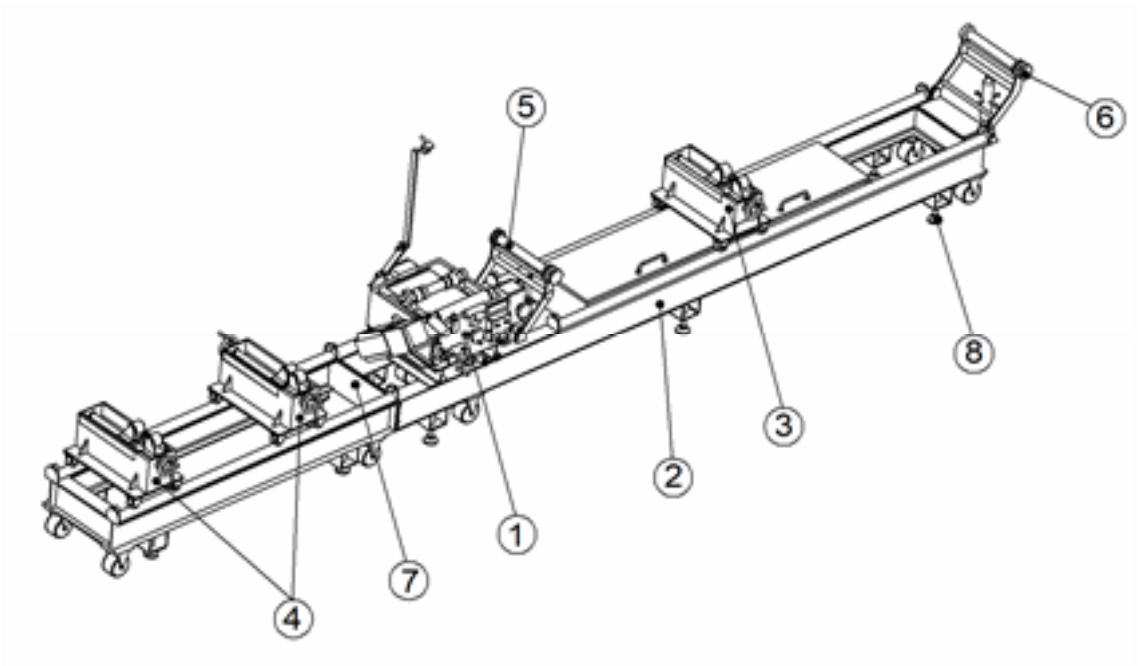

NO	名 称	功 能
1	S-500	PIPE Cutting & Beveling M/C
2	S-500_PR	装备台及管轨(PIPE Rail)
3	S-500_PS	PIPE传送装置(固定型)
4	S-500_PS	PIPE传送装置(活动型)
5	S-500_RS	PIPE传送装置(纵向滚轮)
6	分割板	活动式轨道(移动时分割装载)
7	调节座	使装备轨道的保持水平

● 功能部名称

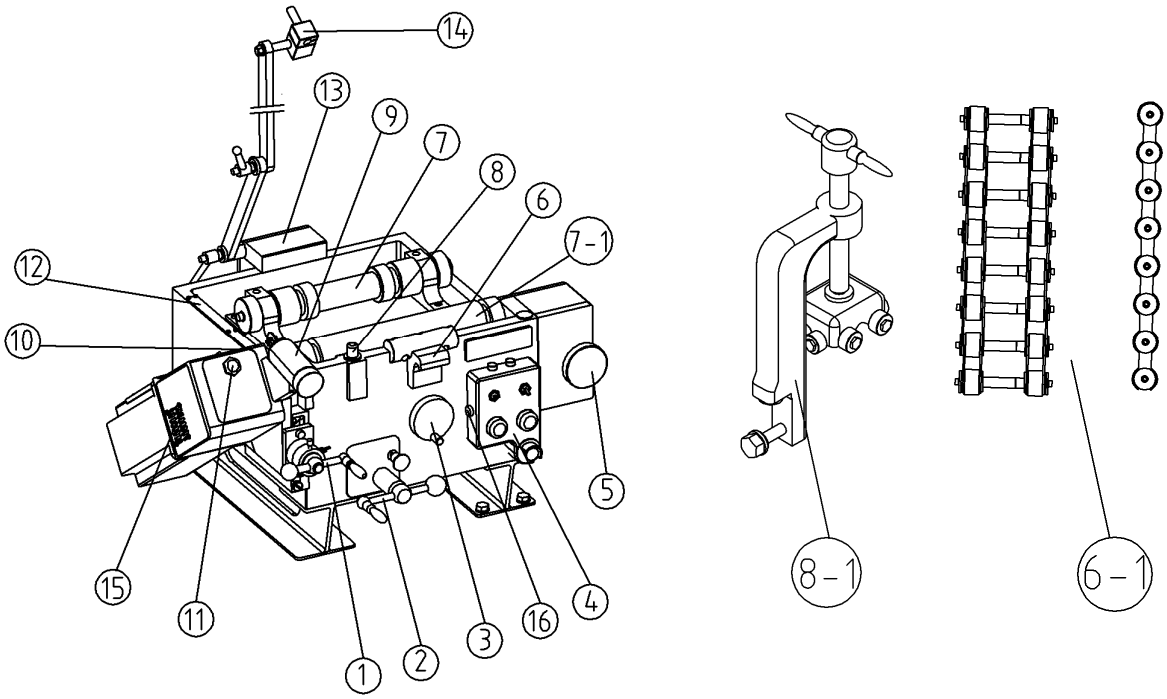

NO	名称	功能
1	切断手把	切断刀刃的进入/回返
2	链手把	固定链的手把
3	管径调节手把	根据管径来设定滚轮位置
4	操作板面	操作机械
5	旋转手把	排管旋转手把
6	链环	把链固定下来的装置
6-1	链	大口径工作时使用(2~20 inch)
7	间隔滚轮	排管旋转滚轮
8	虎钳针头	小口径工作时使(3/8~2 inch)
8-1	虎钳	小口径工作时使
9	防止夹住装置	防止切断刀刃夹住
10	切断/坡口刀刃	切断/坡口
11	补油孔	补充油
12	间隔刻度尺	根据管径调整滚轮间隔的标准尺
13	链式顶重器	牵引链装置
14	激光(Laser)	对链的补偿
15	冷却风扇	冷却切断箱

● 操作部名称

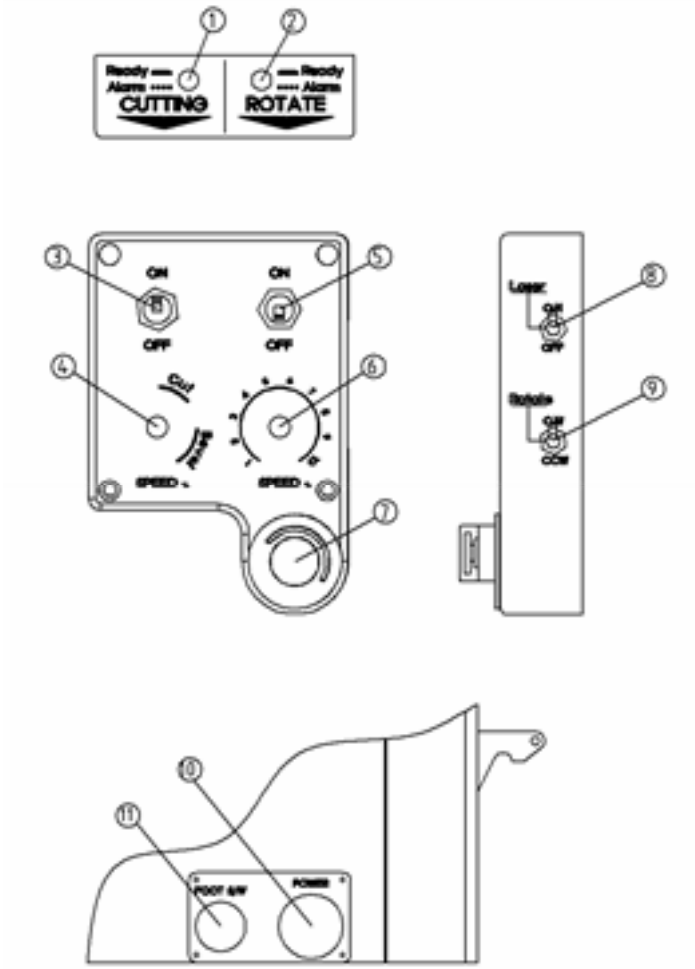

NO	名 称	功 能
1	切断及坡口灯	切断准备灯
2	旋转灯	排管旋转准备灯
3	Cutting开关	Cutting ON/OFF
4	Cutting速度调节机	调节Cutting速度
5	Rotate开关	Rotate ON/OFF
6	Rotate速度调节机	调节Rotate速度
7	紧急停止键	紧急停止键及解除
8	激光(Laser)开关	激光(Laser) ON/OFF
9	顺、逆时针旋转开关	排管顺、逆时针旋转
10	电源	电源供应连接体
11	脚板开关	脚板开关连接体

2. 安装装备台

2-1. 组装轨道

装上分离型轨道的钉头和对面轨道上的孔相结合，用螺丝（6个）固定下来。

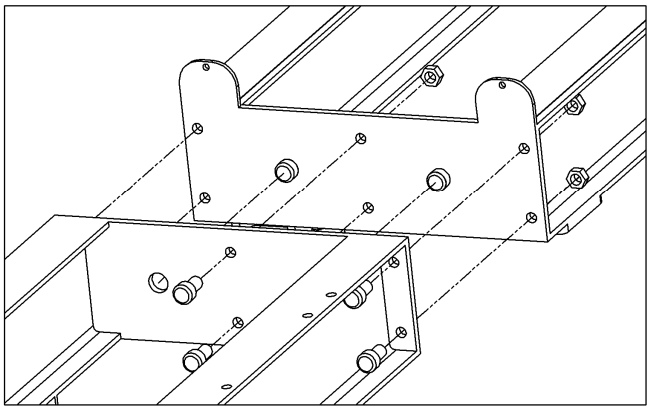

2-2. 确认轨道的水平

利用各节点的高度调节尺来调整轨道的水平。

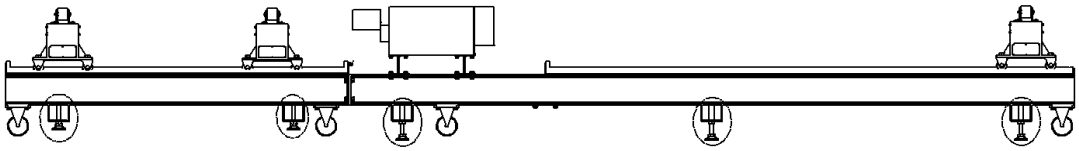

2-3. S-500_PS 设置

在装备的右侧设置1个固定型S-500_PS，把排管固定在机械上。在装备的右侧设置2个活动型S-500_PS，根据情况灵活地使用固定在机械上的排管。

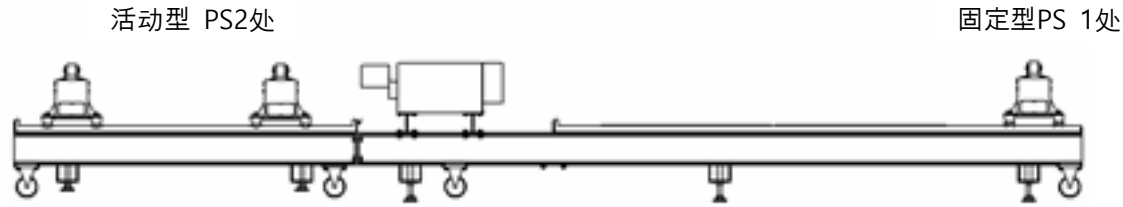

3. 安装切断及坡口刀刃

3-1. 确认切断刀刃的旋转方向

确认齿轮箱的箭头和刀刃的箭头方向是否一致。

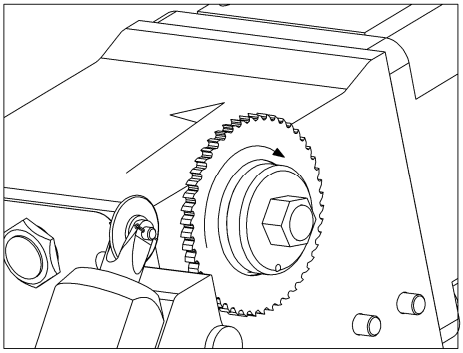

3-2. 安装刀刃

- 切断时使轴和刀刃的孔相一致后，垫片上的钉头针插进孔里固定后，利用专用扳手(22mm)把专用螺母(M14 左螺丝)往左方向拧紧。
- 坡口时，将坡口刃安装在轴上，用专用螺母(M14 左螺丝)拧紧。

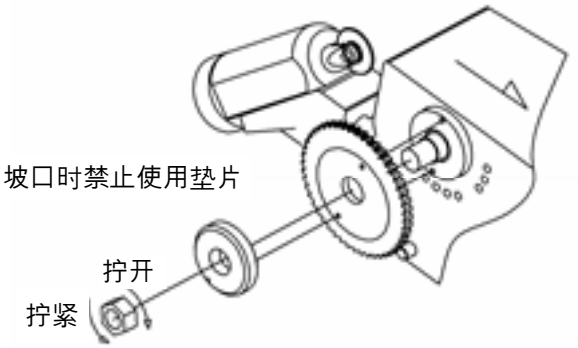

3-3. 刷子的固定

- 不锈钢刷子贴紧刀刃固定下来（可以延长刀刃寿命）

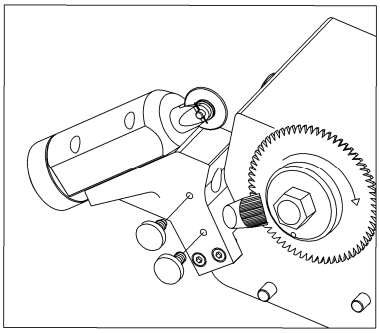

4. 根据管径设定滚轮间隔

4-1.　利用PIPE SIZE手把调整间隔

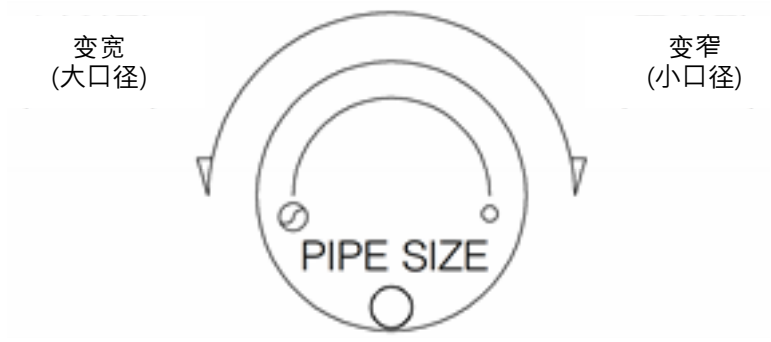

4-2.　按照管材的规格，把活动滚轮（后滚轮）的螺丝头中心对准间隔刻度尺的刻度。

- 对大口径(2-20 inch)，用链（Chain）来捆住管材。
- 对小口径(3/8-2 inch)，安装Vise支柱来工作。

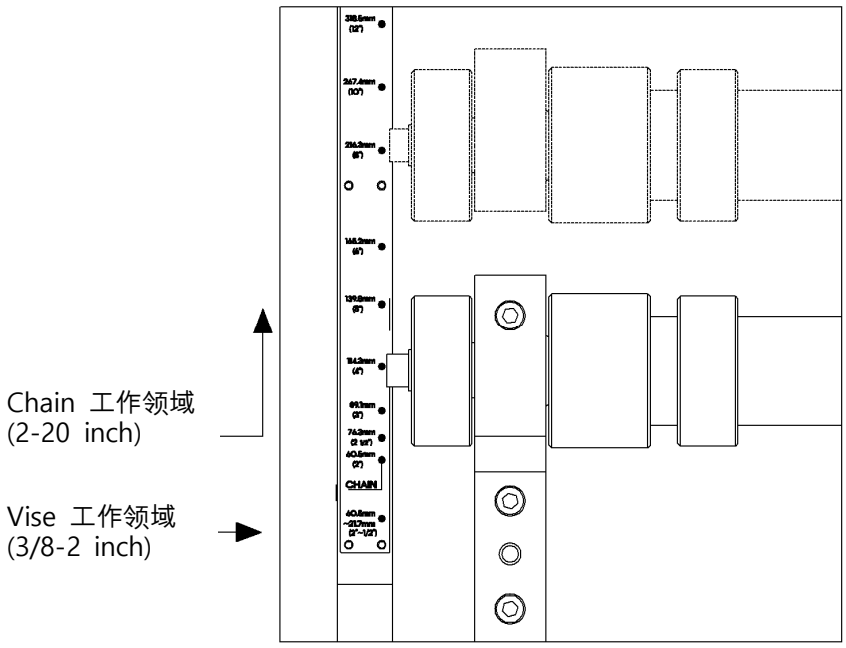

5. 管材设置

5-1. 调整管道和装备的水平

● 根据要切断的管材规格设定机械的滚轮位置，并调整 S-500_PS(补助装置)来保持管材和机械的水平。

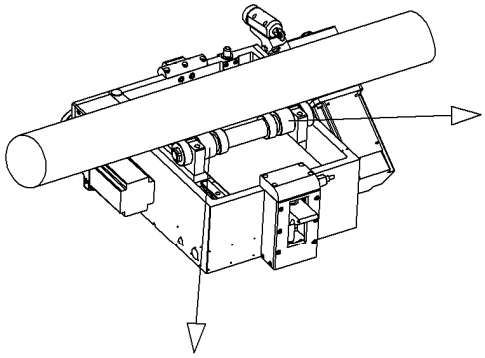

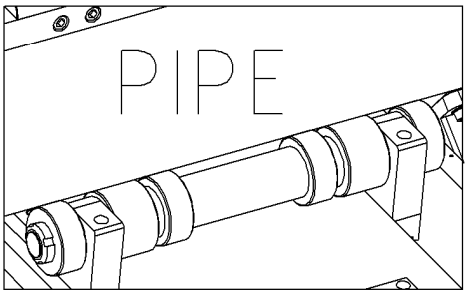

● 'A'部分 ： 把S-500_PS(固定型-右侧)的手把往顺时针方向转，S-500_PS部分就上升，从而可以调整"A"部分的Gap(缝隙 ）。

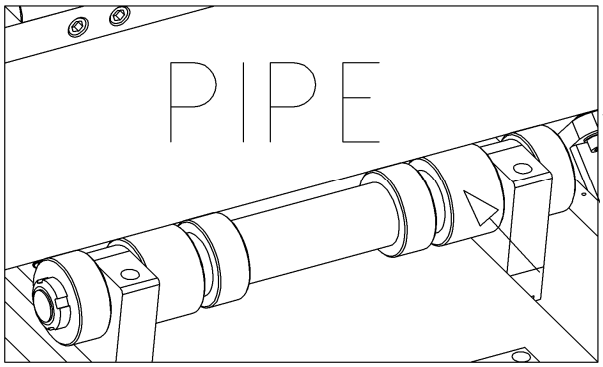

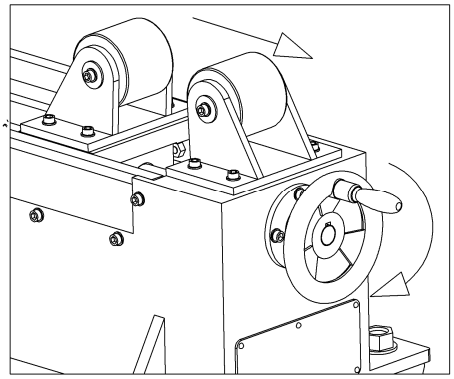

● 'B'部分 ： 把S-500_PS(固定型-右侧)的手把逆时针方向转，管道部分就上升，从而可以调整"B "部分的Gap(缝隙）。

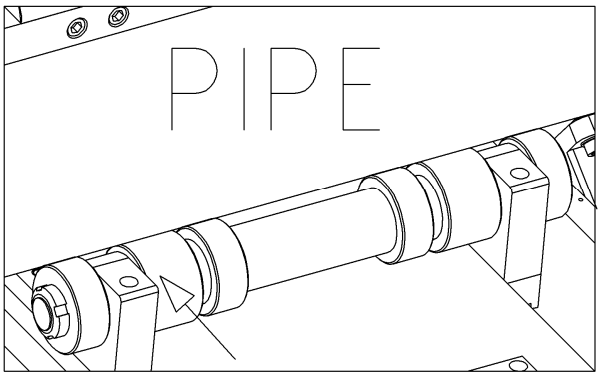

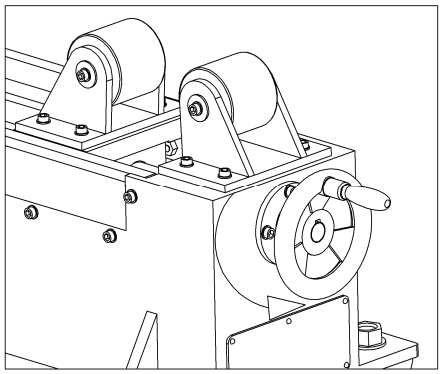

注）别把排管材用水平议来调整，而用肉眼确认装备的后滚轮(决定刻度后)和排管材之间的Gap(缝隙)！

5-2. 调节切断位置

● 使传送装置上升来设定切断位置，然后把它回复原位

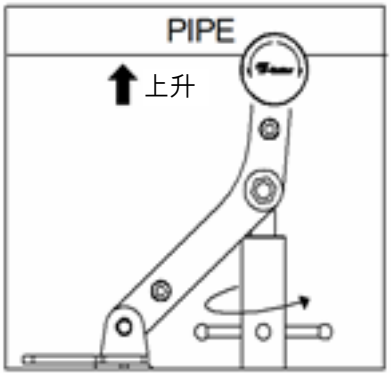

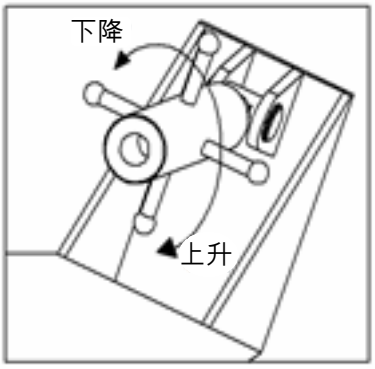

注）传送装置使用完毕后，必须把传送滚轮回复原位。

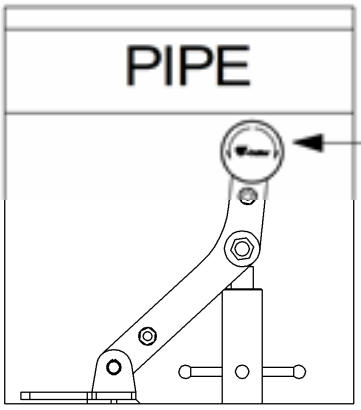

使用后确认排管材和滚轮的分离状态

6. 夹持链（Chain Clamping）

6-1. 激光（Laser）开关ON/OFF

● 开启（ON）激光（Laser）的S/W 后确认Laser是否垂直发出来。

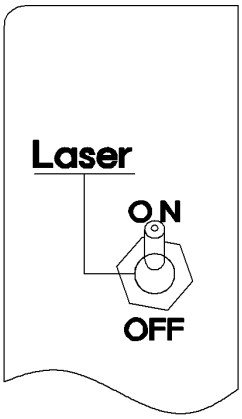

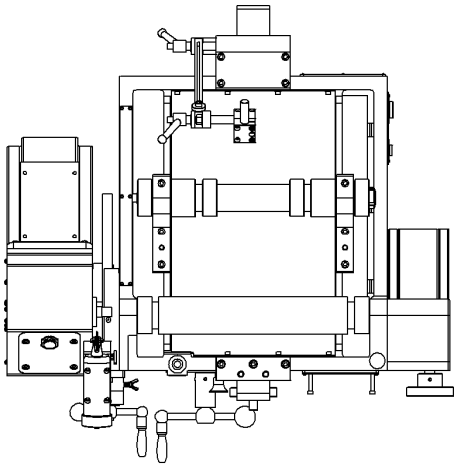

6-2. 链和激光束一致

● 使链轴上的孔和激光束相一致。

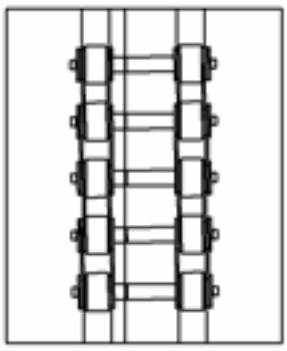

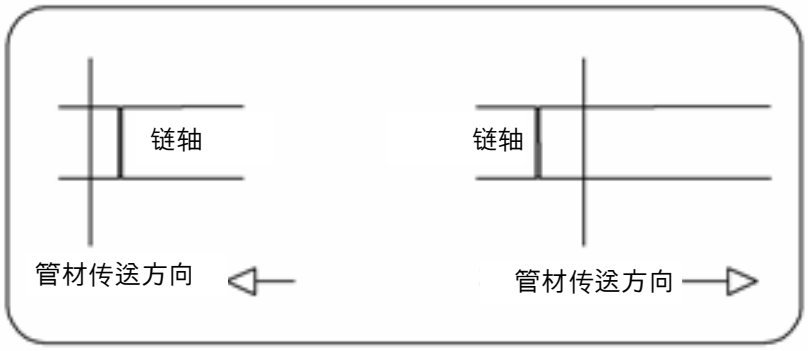

6-3. 夹持链（Chain Clamping）(切断2-20 inch大型管时使用)

● 把管材固定下来，或在固定的状态下解开时，采用低速。

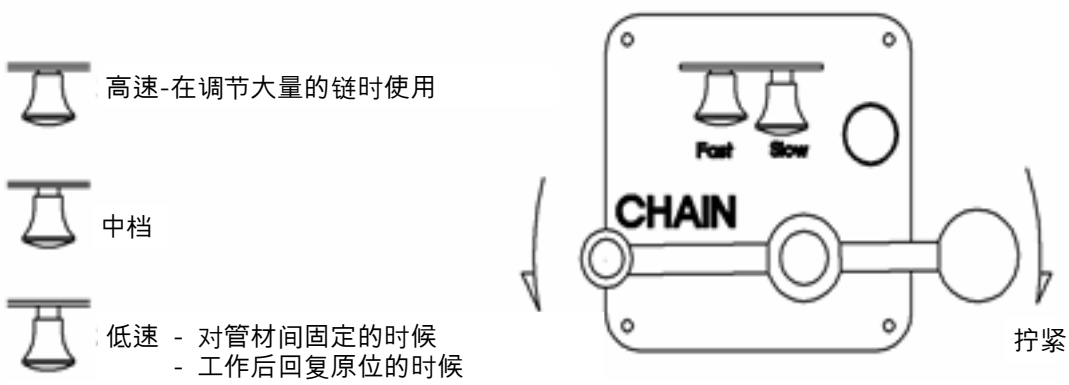

● 捆绑链时后链环应该处于上端。

※ 由上端向下端拧紧的方式

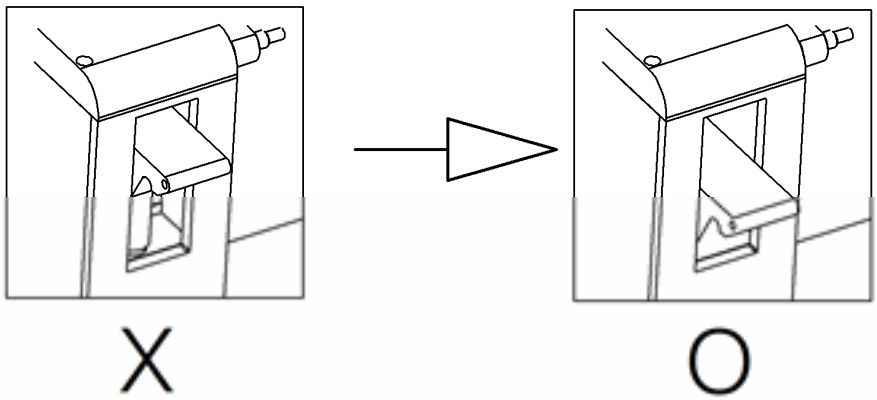

7. 虎钳夹(Vise Clamping)(切断3/8-2 inch小型管时使用)

● 把装备滚轮固定在 Vise位置(3/8-2 inch)上。
● 使主机前面部针头对准Vise支柱下端的孔组装，并利用专用螺丝拧紧(使用22mm扳手）。

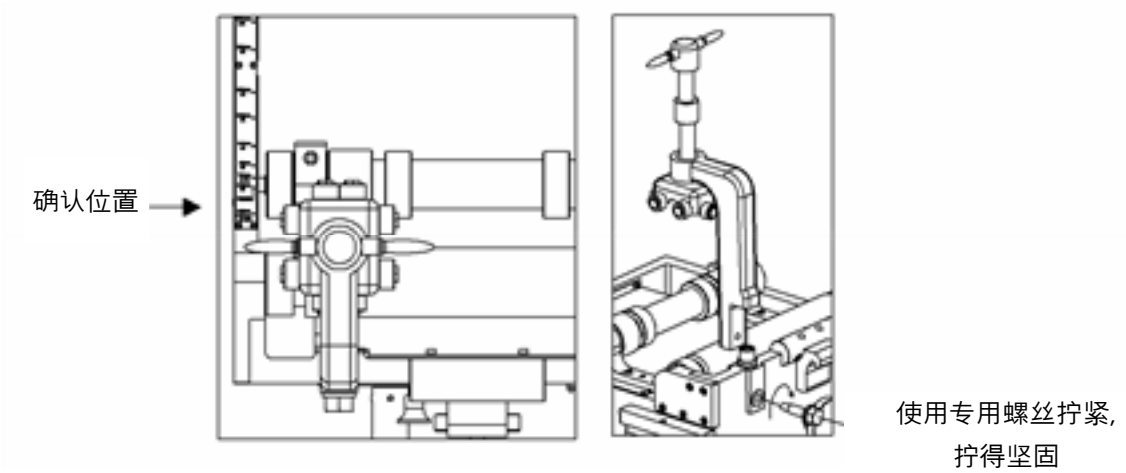

● 窄的部分到3/8 - 1 inch 使用。

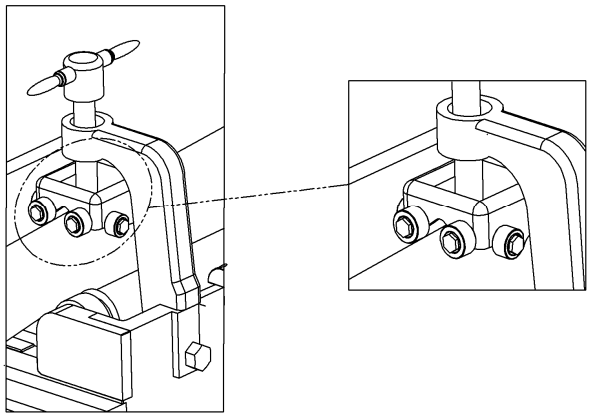

● 宽的部分到11/4 - 2 inch使用。

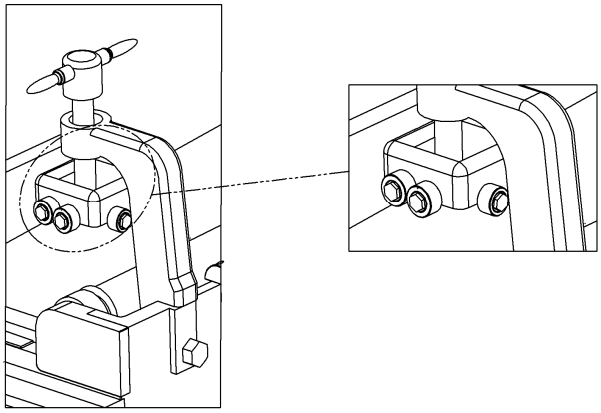

● 小口径工作完毕后进行大口径(Chain)工作时，依照与安装相反的顺序，应先消除Vise支柱。

8. 调整切断/坡口(Cutting / Bevelling)

8-1. 操作版面 Cutting开关ON/OFF

- 开关一开启，刀刃就旋转。
- 切断速度的调节应从"Cut"以上开始。
- 坡口速度的调节应从"Bevel"以上开始。

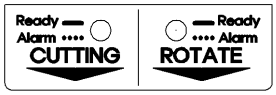

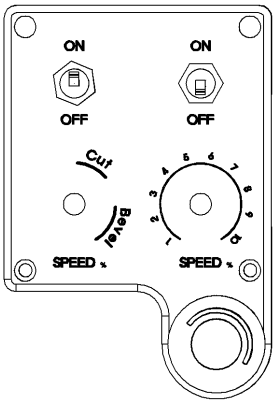

8-2. 操作切断手把

- 切断 ： 把手把向顺时针方向旋转，来贯穿管材。
- 坡口 ： 把手把向顺时针方向旋转，来调节坡口量。

※ 工作完毕后，向逆时针方向旋转，把切断工具回复原位。

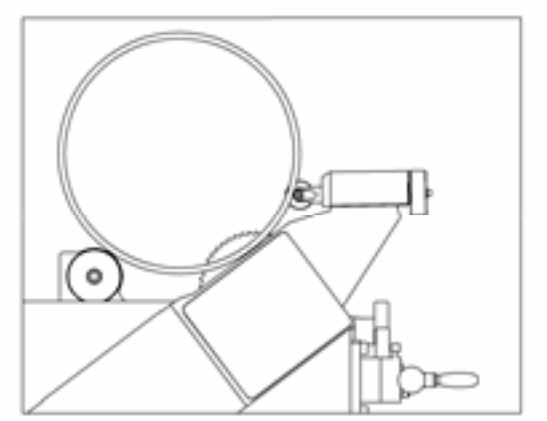

9. 调整旋转(ROTATE)

9-1. 操作版面ROTATE开关ON/OFF

- 开关一开启，排管就跟着滚轮开始旋转。
- 口径越大或管材越厚，旋转速度越降低，口径越小，速度就越提高。
- 坡口工作时，其旋转速度可以提高到切断速度的1.5~2倍。
- 在切断或坡口工作时，必须顺时针(CW)方向进行。

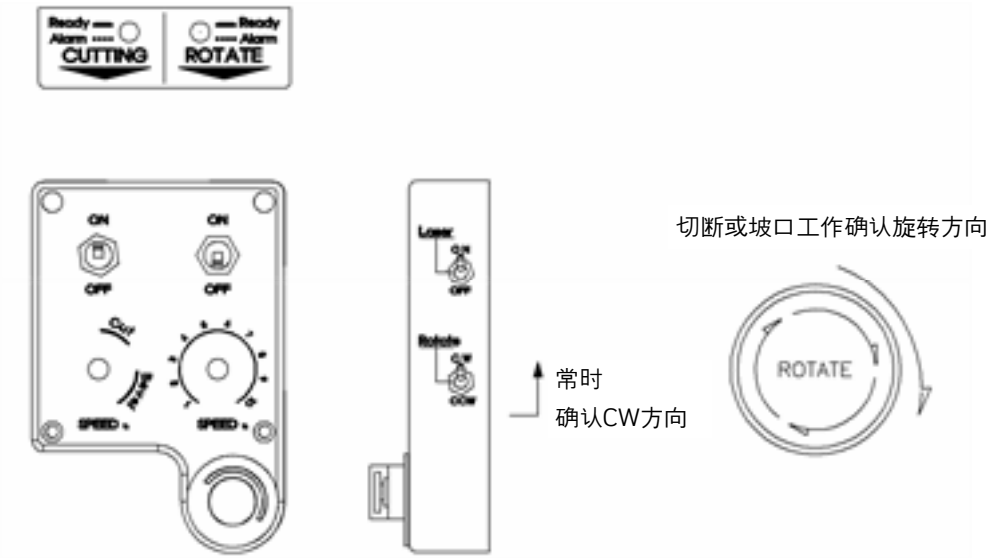

9-2. 使用防止被夹住装置

- 要切断的管材在"6"以上时，因管材变形而产生歪扭现象，会加重锯片侧面负荷。
- 相应措施 ：使用防止被夹住装置，强制压入切断的凹部。
  状态严重时，使用 '-' 改锥来拉开管材。
  (为避免拉开以后再蜷缩，用适当的工具采取措施)

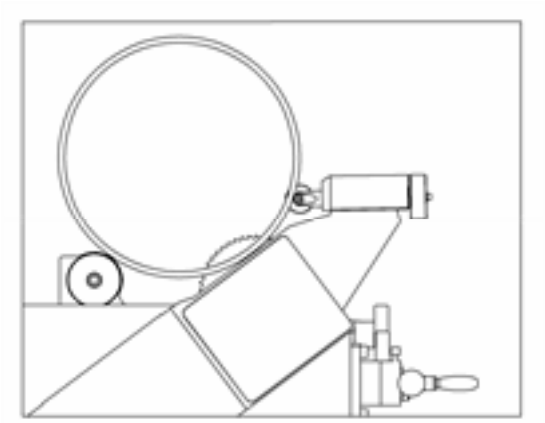

10. 紧急停止键

● 在使用过程中，因超负荷或电气休克而发出警报时(Ready Lamp亮灯)，
按紧急停止键来复原（Reset)。 (Reset及装备停止功能)

※ 解除时 ：把按钮逆时针方向回转来回复原位。

11. 维修及检查事项

● 维修及检查时，必须拔出电源插头。

A. 检查装在各部分的螺丝

请定期检查装在各部分的螺丝，要观察螺丝是否松动。若发现松动的地方，请把它拧紧，在松动的情况下继续使用，是极为危险的。

B. 检查用在固定排管的Vise及Chain

这些是固定排管所需的重要零件，因此要随时检查，要涂上适当的润滑剂(WD-40)。如果用有问题的Vise及Chain工作，会导致严重伤害，以及影响产品本身的寿命。

C. 主要驱动部位的保养和检查

定期向旋转齿轮箱内部补充油脂。

_ 旋转齿轮箱内部的齿轮，是长时间使用会磨损、需要周期性更换的零件。
在传送切断部的引导口上用油管注入器重补充适当的润滑油（浮油）。
请确认切断齿轮箱里是否有符合规定的油（合成汽油发动机油）。

_ 切断齿轮箱内部的齿轮，是长时间使用会磨损、需要周期性更换的零件。
请检查空转时是否发生异常噪音。
请确认齿轮箱是否漏油。

D. 检查驱动用螺丝部位

请勿在驱动用螺丝上涂油脂。
(黏着各种异物质，会导致破损。)
要涂上适当的润滑剂(WD-40)。

E. 工作地方或工作完毕后存放

在金属部位要涂上适当的润滑剂(WD-40)后存放。
工作场所做好选择湿度不高、没有昼夜温度差的室内。
当工具使用完毕，请把它存放于干燥处，避免小孩和无关人士靠近。
长时间存放时用通风效果好的布盖上，不要使用塑料或布棚。

F. 发出警报及更换保险丝

在工作中若因超负荷及电气休克而发出警报（前面操作部的 LED灯闪烁），请重调（ Reset）紧急停止键。
若前面操作部的LED灯灭，或切断工具或旋转工序无法启动，请检查前面操作部内盒的保险丝（放置备份保险丝), 使其调整为符合容量(5A,15A)的状态。

G. 产品无法正常启动时

消费者自行找故障部位或修理此机器，是非常危险的。
请连络您的经销商或业务代表与客服人员代您做处理。

12. S-500 产品相关资料

● 机械规格 / Machine Specification

项目		单位	规格
切断能力	最小口径	mm (inch)	16 (3/8)
	最大口径	mm (inch)	510 (20)
	最小厚度注)	mm	0.8
	最高厚度(推荐)	mm	10 (8)
坡口能力	最小口径	mm (inch)	16 (3/8)
	最大口径	mm (inch)	510 (20)
	最小厚度注)	mm	-
	最高厚度(推荐)	mm	10 (8)
	坡口角度	°	30/32/35/37.5/40/45
机械规格	尺寸(D×L×H)	mm	413×460×325
	重量	kg	92

- 注) 切断最小厚度以1/2 inch为准。
- 本产品的设计及规格是2017年6月的。
- 为了改善产品质量，有可能没有事先通知的情况下变更。
- 使用本公司产品时，请认真阅读操作指南，以及机械上标记的安全须知。

● 电动机规格 / Motor Specification

项目	单位	切断马达	旋转马达
额定功率	W	1500	400
额定电压	V	AC 200 - 220V / 50 - 60Hz	
额定电流	A	5.7	1.85
运转环境	-	0 - 40℃ / 20 - 80%RH	

● 标准零件 / Standard Accessories

S-500_VC : 用在固定小口径排管的 (3/8 - 2inch)

S-500_CC : 用在固定大口径排管的 (2 – 20inch)

S-500_PS : 排管垫底用补助装置

S-500_PR : 综合轨道

S-500_PL :管道提升下降设备

工具箱 : 标准零件

质量保证书

保修期
1年

本公司特作如下保证:

1. 本品是经DCSENG（株）技术队伍严格的品质管理和检查通过合格的产品。

2. 在消费者正常使用的状态下发生故障时，按照本保证书的内容,由购物场所或本公司售后服务中心提供一年的免费免费修理服务。

3. 但,进行修理时,往返运送费由消费者负担。在超过保修期,或不适当使用而引起的故障时,本公司以最少的收费修理或更换零件。

4. 然而对于用途变更,非正常的磨损,使用非属本公司提供的纯净零件,而使用非本公司的零件,或请非本公司A/S中心进行修理等情况,本公司不提供依照本保证书的保修服务。

5. 保修期内以下修理也将收费。
   - 因使用者过失造成的故障
   - 未按照本产品要求的注意事项使用而造成的故障
   - 未按照产品说明要求进行修理、改造而造成的故障

6. 要求产品修理时,必须请示本保证书。

7. 本保证书不重新发行，因此请谨慎存放。

产品名称	S-Cutter	保修期	自购买之日起1年内
型号	S-500	够买日期	20　年　月　日
制造号码		制造日期	20　年　月　日
制造号码		姓名	
		电话	
经销店地址(商号)		姓名	

※本品售卖时务必填写空栏的内容。

DCSENG DCSENG CO., LTD.
http://www.dcseng.co.kr

地址:忠清北道清州市西原区贤都面竹田里12
Tel:+82-43-256-0945 / Fax:+82-43-256-0946
E-mail:sales@dcseng.co.kr

PIPE(TUBE) CUTTER Of Best Technology

DCSENG CO., LTD.
忠清北道清州市西原区贤都面竹田里12
T. +82-43-256-0945 F. +82-43-256-0946
W. www.dcseng.co.kr www.s-cutter.co.kr